Przemysłowy Terminal kodów kreskowych 1D/2D (IP65) - WINMATE E500RM8 v.10

Kategoria:	UMPC - Przemysłowe
Producent:	Winmate
System operacyjny:	Android 5.1
Wyświetlacz:	--------
Jasność:	500nit
Procesor:	ARM® Cortex™-A53 Octa-core 1.3 GHz
Pamięć:	2GB RAM
Dysk twardy:	16GB eMMC
Pamięć Flash:	Tak
Ekran dotykowy:	PojemnościowyMulti-Touch
Wytrzymałość:	MIL-STD 810G
Upadek:	MIL-STD-810G Metoda 516.6
Wstrząs:	MIL-STD-810G Metoda 516.6
Wibracja:	MIL-STD-810G Metoda 514.6

Temperatury:	Temperatura pracy: -10°C - 50°C (Bateria) / -20°C - 60°C (AC)Temperatura w spoczynku: -40°C - 70°C
Wilgotność:	95% bez kondensacji
Skaner (czytnik) kodów kreskowych 1D:	**MOTOROLA SE4500 (1D/2D - IMAGER)**
Skaner (czytnik) kodów kreskowych 2D:	**MOTOROLA SE4500 (1D/2D - IMAGER)**
Skaner (czytnik) RFID:	NFC (13.56Mhz)
Inne:	**Smart Card ReaderCertyfikaty:** CE, FCC, UL, CCC**Czujniki:** ŚwiatłaZbliżeniowyAkcelerometrKompas elektroniczny
Bateria:	3900 mAh Li-Ion (3.7V)5V/1A ZasilaczPrzewód USB
Czas pracy na baterii:	12-15godzin (w zależności od użytkowania)
Możliwość szybkiej wymiany baterii:	Tak
HotSwap dla baterii:	Tak
LAN:	--------
WLAN:	Tak - 802.11 a/b/g/n
Bluetooth:	Tak - Bluetooth V4.1
WWAN (GSM Internet):	Tak - 4G
GPS:	Tak - Wbudowany
Kamera wbudowana:	Przód: 2MpxTył: 8Mpx + LED + Autofocus
Wejścia/Wyjścia:	1x - Micro USB : 2x - SIM : 1x - Micro SD : 1x Power Jack
Akcesoria opcjonalne:	Stacja dokująca dla 2 urządzeń Stacja dokująca dla 6 urządzeń Stacja ładująca dla 2 baterii Stacja ładująca dla 6 baterii Dodatkowa bateria
Złącze stacji dokującej:	Nie
Standard VESA – obsługa uchwytów i mocowań:	Nie
Złącze COM:	Nie
Czytnik kart magnetycznych (MSR):	Nie
Czytnik kart z mikroczipem:	Nie
Kontrast:	800:1
Karta Graficzna:	--------
Chipset:	--------

BIOS:	--------
Materiał obudowy:	plastik
Czytnik kart Flash:	microSD (max.32GB)
CD/DVD:	--------
Audio:	Wbudowany Mikrofon : Głośnik 1.2W
Klawiatura:	Nie
Dodatkowe urządzenia sterujące:	Przyciski funkcyjne:Głośność +- | Włącznik |2x Przycisk funkcjonalny
Kolor:	czarny
Obrotowa Matryca:	--------
Zewnętrzny wyświetlacz VGA:	--------
Wyjście TV:	--------
Tuner TV:	--------
Ochrona:	Gumowana obudowa
Wodo-odporność:	IP 65
Odporność na pył:	IP 65
Mechanika i rozmiary:	85.9 x 163.2 x 22.5 mm315g
Obudowa bezwentylatorowa:	Tak

Produkt z Archiwum - produkcja zakończona

WINMATE E500RM8

- Opis
- Zbieranie i przetwarzanie danych
- Minimalizm
- Szybsza wymiana baterii
- Normy odporności

Założona w 1996 roku na Tajwanie, Firma **Winmate** osiągnęła doskonałą reputację jako producent wyświetlaczy przemysłowych LCD oraz komputerów przenośnych. Ze względu na wysoką pozycję produktów w segmencie high-tech, zdobyła wiele nagród w testach prowadzonych na całym świecie.

Opis

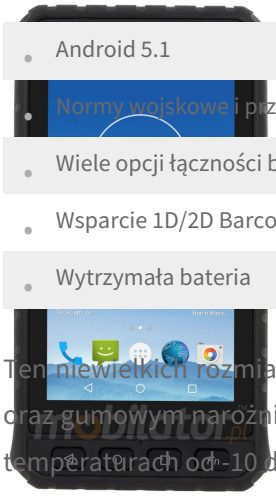

- Android 5.1
- Normy wojskowe i przemysłowe
- Wiele opcji łączności bezprzewodowej
- Wsparcie 1D/2D Barcode Reader
- Wytrzymała bateria

Ten niewielkich rozmiarów PDA zadziała tam, gdzie inny sprzęt dawno odmówiłby posłuszeństwa. Dzięki szczelnej obudowie oraz gumowym narożnikom, urządzenie jest odporne na uszkodzenia mechaniczne, brud, kurz czy wilgoć i potrafi pracować w temperaturach od -10 do 50 stopni Celsjusza. Stopień ochrony określony został przez normę MIL-810G.

Specyfikacja	Procesor	ARM® Cortex™-A53 Octa-core 1.3 GHz
	Wyświetlacz	5" (1280 x 720) Pojemnościowy : Multi-dotykowy
	Pamięć systemowa	2GB SDRAM
	Pamięć	16GB eMMC
	Złącza	Micro USB : SIM : Micro SD (max. 32GB)
	Audio	Wbudowany Mikrofon : Głośnik 1.2W
	Przyciski	Głośność +- | Włącznik | 2xPrzycisk funkcjonalny
		Home | Menu | ESC | Przycisk funkcjonalny
	Bateria	3900 mAh Li-Ion (1S2P)
	Kamera	Przód: 2Mpx
		Tył: 8Mpx + Dioda LED
	Czujniki	Światła, Zbliżeniowy, Akcelerometr, Kompas elektroniczny
	Czytniki (opcjonalnie)	1D/2D : Smart Card Reader : Fingerprint
	Moduły	WiFi : NFC : Bluetooth V4.1 : GPS : 3G : 4G
	System operacyjny	Android 5.1 (multi-language)

	v.1	v.2	v.3	v.4	v.5	v.6	v.7	v.8	v.9	v.10
2D Motorola SE4500	—						—			
Hotswap Battery	—	—		—	—	—				
4G LTE	—	—	—							
Smart Card Reader	—	—	—	—	—		—	—	—	
Fingerprint Scanner	—	—	—	—		—	—	—		—

Akcesoria

Jedną z różnic pomiędzy urządzeniami konsumenckimi a przeznaczonymi do wdrożenia w przedsiębiorstwie jest często brak akcesoriów oraz wsparcia dla urządzeń peryferyjnych. W ciągu wielu lat współpracy i dążenia do zaspokojenia segmentu przemysłowego firma Winmate dla każdego urządzenia posiada szereg akcesoriów, które mogą być niezbędne w wielu przedsiębiorstwach. **Ładowarka** na dwa bądź sześć urządzeń z pewnością podniesie wydajność twojej firmy. Więcej akcesoriów możesz znaleźć w zakładce "Akcesoria Wszystkie".

Czytnik kodów kreskowych

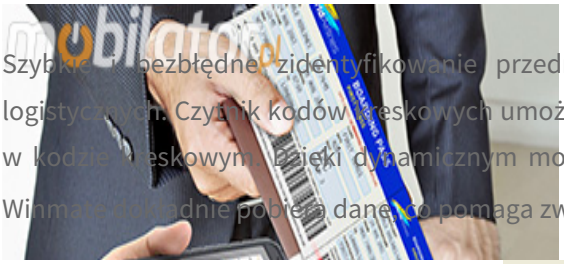

Szybkie i bezbłędne zidentyfikowanie przedmiotu odciąża magazyniera i nie tworzy wąskiego gardła w procesach logistycznych. Czytnik kodów kreskowych umożliwia odczytanie, zdekodowanie i przesłanie do komputera danych zapisanych w kodzie kreskowym. Dzięki dynamicznym możliwościom skanowania i dużemu zakresowi odczytu, kolektor danych firmy Winmate dokładnie pobiera dane, co pomaga zwiększyć tempo i wydajność pracy.

	1D/2D
Model	Motorola SE4500
Typ skanera	2D (CMOS)
Obsługa kodów (1D)	UPC/EAN, Code 128, Code 39,Code 93, Code 11, Interleaved 2 of5, Discrete 2 of 5, Codabar, MSI,Chinese 2 of 5, Matrix 2 of 5, Korean3 of 5, Postal codes, GS1 DataBar, Composite
Obsługa kodów (2D)	QR Code, Data Matrix, PDF417, Maxicode, Aztec

Smart Card Reader

Moduły i sieci bezprzewodowe

NFC	13.56Mhz
WiFi	802.11 a/b/g/n
Bluetooth	Bluetooth Class 4.1
GPS	Wbudowany (u-blox NEO-6Q)
3G	GSM / GPRS / EDGE / WCDMA / HSDPA / HSUPA
4G	LTE

Minimalizm

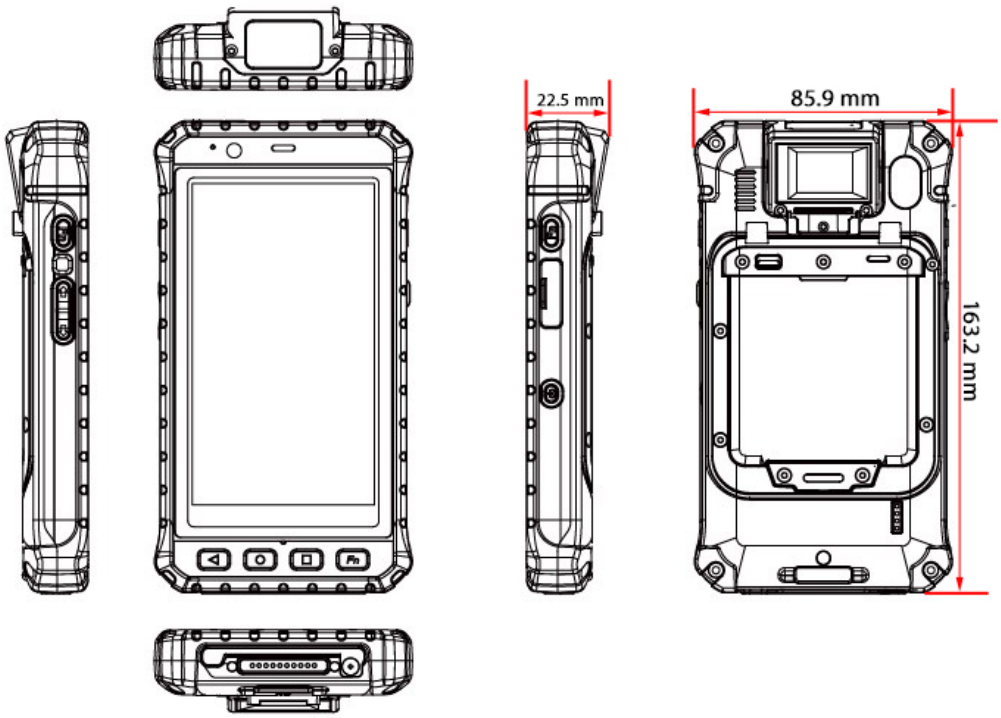

WINMATE E500RM8 wyposażony jest w jeden port **Micro USB/SD.** Możliwość zapisu obrazu umożliwiają dwie kamery 2Mpx oraz 8Mpx. Każdy model posiada wejście dla karty SIM - dzięki niej urządzenie może połączyć się z internetem w każdej chwili. Poruszanie w terenie ułatwia wydajny moduł GPS, w który wyposażony jest każdy model WINMATE E500RM8. Skaner kodów kreskowych, dostępny jest w wybranych konfiguracjach, aby wybrać odpowiednią wersję wybierz w menu "Dostępne konfiguracje sprzętowe".

Szybsza wymiana baterii

W nowszej wersji WINMATE E500RM8 konstruktorzy wykorzystując opinie użytkowników zaprojektowali nową obudowę, która zapewnia szybką wymianę baterii oraz bezproblemowy dostęp do portów Micro SD i karty SIM. Nowa obudowa pozwoliła na zastosowanie dużo większej baterii niż w poprzedniej wersji. Akumulator o pojemności 3900mAh gwarantuje już 12-15 godzin pracy w zależności od użytkowania.

Normy odporności

Spełnione normy oraz przeprowadzone testy

Praca	-10°C -- +50°C (Bateria) -20°C -- +60°C (AC)
Spoczynek	-30°C -- +70°C
Wilgotność	95% bez kondensacji
Pył	IP6x (pył)
Woda	IPx5 (woda)
Wibracje	MIL-STD-810G M514.6
Upadek	Wielokrotne upadki na beton 4ft./1.2m w całym zakresie temperatur pracy
Certyfikaty	CE, FCC, UL, CCC

Odporność sprzętowa IP65

Stopnie IP to klasyfikacja różnych stopni ochrony urządzeń elektrycznych, które są zapewniane przez obudowy tych urządzeń według normy PN-92/E-08106. Liczba znajdująca się po „IP" to tak naprawdę dwie cyfry. Pierwsza oznacza ochronę przed dostępem ludzi i zwierząt do niebezpiecznych części oraz ochrona przed zanieczyszczeniami, np. **pyłem**. Chodzi głównie o dostęp ciał obcych do wnętrza urządzenia. Druga z cyfr to stopień ochrony przed **wodą**.

Pierwsza cyfra [x] Ochrona przed ciałami stałymi			**Druga cyfra** [y] Ochrona przed płynami	
Całkowita ochrona przed pyłem	6	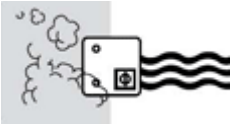	5	Strumień wodny z dyszy bezpośrednio lub pośrednio skierowany na obiekt nie powinien wywoływać żadnych niepożądanych efektów